ISUZU D-MAX

ISUZU D-MAX

ใหม่! อีซูซุดีแมคซ์ ซูเปอร์เดย์ไลท์ 2 ประตู

ระบบสตาร์ทอัจฉริยะ แบบฉบับปิคอัพระดับโลก

ใหม่! อีซูซุดีแมคซ์
ซูเปอร์เดย์ไลท์ 2 ประตู

"ชีวิตกับการใช้งานที่ลงตัวไปด้วยกัน"
กับ อีซูซุดีแมคซ์ ซูเปอร์เดย์ไลท์ 2 ประตู
คือความสมบูรณ์แบบทั้งดีไซน์ และฟังก์ชั่น
ที่ตอบความต้องการของคุณ
ด้วยมาตรฐานปิกอัพระดับโลก
พร้อมจะพาคุณก้าวสู่อีกขั้นของการใช้ชีวิต

ISUZU D-MAX

DESIGN & COMFORT โดดเด่น ด้วยรูปลักษณ์ และความสะดวกสบาย

EXTERIOR

การออกแบบที่สะกดทุกสายตา สมบูรณ์แบบด้วย 3 Dimension Structure เผยมัดกล้ามที่แฝงซึ่งพลัง เส้นสายต่อเนื่องรอบคัน ให้รถแลดูมีมิติทุกระยะ พร้อมความรู้สึกถึงการขับเคลื่อนไปข้างหน้าแม้หยุดนิ่ง

- ISUZU SUPER DAYLIGHT* ไฟส่องสว่างเวลากลางวันมาตรฐานความปลอดภัยสไตล์ยุโรป
- กระจังหน้าสีโครเมี่ยม* โดดเด่นล้ำนำทุกสายตา
- ไฟหน้าโปรเจคเตอร์คมรมดำ* สปอร์ตหรูทุกเส้นทาง
- ไฟเลี้ยว LED* ที่กระจกมองข้าง โดดเด่น เห็นชัดทุกการเคลื่อนไหว
- เสาอากาศ Shark Fin แบบ Dual Function* ดีไซน์สปอร์ตออกแบบเป็นหนึ่งเดียวกับตัวรถ
- ไฟท้าย LED* ดีไซน์โฉบเฉี่ยว เทรนด์ใหม่ล้ำสมัย
- Muscular Fender* โป่งล้อขึ้นรูปขนาดใหญ่ เท่ ทรงพลัง
- กล้องมองภาพด้านหลังขณะถอยจอดแบบ Built-in* ปลอดภัย ดีไซน์ล้ำ

*อุปกรณ์มาตรฐานเฉพาะรุ่น

PUSH START

ISUZU GENiUS ENTRY

INTERIOR

สัมผัสความสะดวกสบายอันสมบูรณ์แบบ กับมิติการดีไซน์ที่เข้ากับทุกไลฟ์สไตล์ ด้วย UNIVERSAL DESIGN ศาสตร์แห่งการออกแบบโดยให้ผู้ใช้รถเป็นศูนย์กลาง ด้วยการจัดวางตำแหน่งที่นั่ง และอุปกรณ์ต่างๆ ภายในรถให้เข้ากับทุกสรีระ เพื่อการใช้งานง่ายสะดวกสบาย และใช้งานได้หลากหลายรูปแบบ

- Push Start ระบบสตาร์ทอัจฉริยะ สตาร์ทเครื่องยนต์เพียงปลายนิ้ว พร้อม ISUZU GENIUS ENTRY*
- หน้าปัดแบบ Super Vision* เห็นชัดใช้งานง่าย พร้อมหน้าจอ MID เมนูภาษาไทย
- พวงมาลัย Multifunction* สวิตซ์ควบคุมเครื่องเสียงบนพวงมาลัย
- Super Spacecab ที่ออกแบบเพื่อให้เป็นปีกอัพเก็บเปิดได้โดยเฉพาะ เปิดได้จากทั้งภายนอก และภายใน

- ISUZU MEDIA SOLUTIONS* ระบบความบันเทิงสมบูรณ์แบบ พร้อมช่องต่อ USB
- ระบบเสียงแบบ Surround Sound* รอบทิศทางสูงสุดถึง 6 ลำโพง
- i-GENii* ระบบเพื่อนนำทางอัจฉริยะ พร้อมระบบรายงานสภาพการจราจรแบบ Real-time**

*อุปกรณ์มาตรฐานเฉพาะรุ่น
**ข้อมูลสภาพการจราจรเป็นไปตามบริษัทผู้ผลิตระบบนำทาง

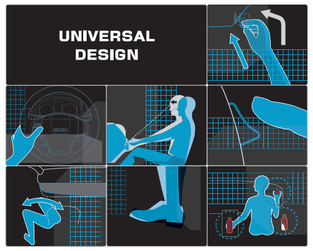

i-GENii

SURROUND SOUND SYSTEM

DVD VIDEO · MP3 AUDIO · USB · iPod iPhone · Bluetooth · AUX

โปรดศึกษารายละเอียดรุ่นรถยนต์ และอุปกรณ์จากตารางด้านหลัง

POWER & PERFORMANCE เป็นเลิศ ด้วยขุมพลัง และสมรรถนะ

ENGINE

ISUZU Ddi SUPER COMMONRAIL EURO 4 พัฒนาใหม่มาตรฐานยูโร 4 แรงประหยัดตอบสนองเยี่ยม เป็นมิตรกับสิ่งแวดล้อม ด้วยความเป็นผู้นำด้านเครื่องยนต์ดีเซล อีซูซูจึงใช้เทคโนโลยีขั้นสูงในการพัฒนาองค์ประกอบต่างๆ เพื่อให้เครื่องยนต์อีซูซู ดีดีไอ ซูเปอร์คอมมอนเรล ให้กำลังแรงม้าพร้อมแรงบิดสูงสุด และยังประหยัดน้ำมันดีเยี่ยม

ISUZU Ddi 3.0 VGS TURBO ขนาด 3,000 ซีซี 177 แรงม้า แรงบิดสูงแบบต่อเนื่อง (High Flat-torque) 380 นิวตัน-เมตร ที่ 1,800 – 2,800 รอบ/นาที

ISUZU Ddi 2.5 VGS TURBO ขนาด 2,500 ซีซี 136 แรงม้า แรงบิดสูงแบบต่อเนื่อง (High Flat-torque) 320 นิวตัน-เมตร ที่ 1,800 – 2,800 รอบ/นาที

ISUZU Ddi 2.5 TURBO ขนาด 2,500 ซีซี 116 แรงม้า แรงบิดสูงสุดแบบต่อเนื่อง (High Flat-torque) สูงถึง 280 นิวตัน-เมตร ที่ 1,800 – 2,200 รอบ/นาที

- เทคโนโลยีเทอร์โบแปรผัน VGS Turbo พัฒนาใหม่ล่าสุด! แบบ ZERO GAP ให้อัตราเร่งดีเยี่ยมทุกรอบเครื่องยนต์
- EGR Valve ประมวลผลด้วยระบบอิเล็กทรอนิกส์ ช่วยให้เผาไหม้สมบูรณ์ ลดมลพิษ
- หัวฉีดน้ำมันเชื้อเพลิงแบบ 8 รู ฉีดละอองน้ำมันละเอียด ประหยัดน้ำมันยิ่งขึ้น
- อินเตอร์คูลเลอร์ขนาดใหญ่ เพิ่มประสิทธิภาพเครื่องยนต์ ให้การเผาไหม้มีประสิทธิภาพมากขึ้น
- เกียร์ออโตเมติก 5 สปีด ให้อัตราทดต่อเนื่อง พร้อมระบบ REV TRONIC สปอร์ต ขับสนุกตามใจต้องการ
- เกียร์ธรรมดา 5 สปีด แบบ SPORT-SHIFT เข้าเกียร์ง่าย เร็ว และกระชับ

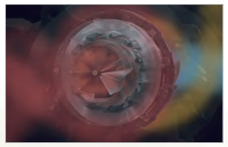

PERFORMANCE

ISUZU INSIGHT VERSION 1.1
"แนะนำ ทำง่าย ประหยัดได้ ชีวิตดี"

อีซูซูอินไซท์ เทคโนโลยีวิเคราะห์พฤติกรรมการขับขี่ หนึ่งเดียวแห่งวงการปิกอัพ ช่วยแนะนำให้ผู้ขับสามารถพัฒนาการขับขี่ของตัวเอง ทั้งด้านความประหยัดน้ำมัน และความปลอดภัยได้เต็มศักยภาพยิ่งขึ้น

i-GRIP ทรงตัว...กริ๊บ!

ช่วงล่างออกแบบพิเศษ ด้วยระยะฐานล้อ และช่วงล้อที่กว้างสมดุลกับขนาดตัวรถ เพิ่มประสิทธิภาพการทรงตัวเกาะถนนยิ่งขึ้น

- จัดวางตำแหน่งเครื่องยนต์แบบ Semi-midship ช่วยกระจายน้ำหนักให้สมดุลยิ่งขึ้น
- ช่วงล่างหน้า แบบอิสระปีกนก 2 ชั้น พร้อมคอยล์สปริง
- แหนบหลังยาวพิเศษแบบ Long Span นุ่มนวล เกาะถนน*
- ออกแบบตำแหน่งที่นั่งให้ผู้ขับขี่เป็นหนึ่งเดียวกับรถ ให้ความมั่นใจในทุกการขับขี่

**ในรุ่น ไฮแลนเดอร์*

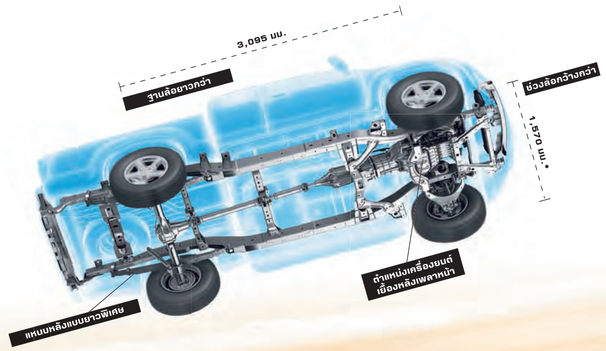

โปรดศึกษารายละเอียดรุ่นรถยนต์ และอุปกรณ์จากตารางด้านหลัง

SAFETY & DURABILITY มั่นใจ ด้วยระบบความปลอดภัย และความทนทาน

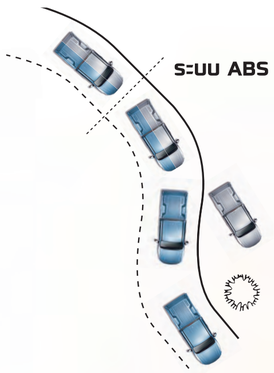

ABS EBD

SAFETY

ความสมบูรณ์แบบแห่งการเดินทางกับระบบความปลอดภัยของ อีซูซุดีแมคซ์

ACTIVE SAFETY ระบบความปลอดภัยป้องกันก่อนเกิดอุบัติเหตุ

- ISUZU SUPER DAYLIGHT* ไฟส่องสว่างเวลากลางวัน เห็นชัด เพิ่มทัศนวิสัยให้แก่ผู้ร่วมทาง
- ดิสก์เบรกหน้าขนาดใหญ่ 300 มิลลิเมตร ในรุ่น Hi-Lander พร้อมคาลิปเปอร์แบบลูกสูบคู่
- หม้อลมเบรกขนาดใหญ่พิเศษ 10.5 นิ้ว พร้อม Tied-bar เพิ่มความมั่นใจในการเบรก
- ระบบป้องกันล้อล็อกขณะเบรก ABS (Anti-lock Brake System) แบบอิเล็กทรอนิกส์ ชนิด 4-chanel 4-sensor*
- ระบบกระจายแรงเบรก EBD (Electronic Brake-force Distribution)*
- ระบบเพิ่มแรงเบรกอัตโนมัติ BA (Brake Assist)* ช่วยลดระยะการเบรก เมื่อเบรกกะทันหัน
- กล้องมองภาพขณะถอยจอด แบบ Built-in* พร้อมเส้นกะระยะ Lane Guide
- ระบบล็อกประตูอัตโนมัติ Auto Door-lock* เมื่อรถวิ่งถึงความเร็วประมาณ 20-25 กม./ ชม.
- ระบบป้องกันกระจกหนีบ Window Jam Protection* ด้านคนขับ

PASSIVE SAFETY ระบบความปลอดภัยปกป้องขณะเกิดอุบัติเหตุ

- โครงสร้างตัวถังแบบเหล็กกล้า High Tensile Strength Steel แข็งแกร่ง ดูดซับแรงกระแทกภายในห้องโดยสารได้ดี
- Dual SRS Airbags & Pretensioner with Load Limiter Safety Belt แอร์แบคคู่หน้า ทำงานร่วมกับเข็มขัดนิรภัยคู่หน้า พร้อมระบบดึงกลับ และผ่อนแรงอัตโนมัติ
- แกนพวงมาลัย และแป้นเบรกแบบยุบตัวได้

*อุปกรณ์มาตรฐานเฉพาะรุ่น

DURABILITY

ความสมบูรณ์แบบแห่งความทนทานที่มั่นใจได้

- โครงสร้างหัวเก๋ง และโครงสร้างกระบะท้ายแบบชิ้นเดียว แข็งแกร่ง ลดโอกาสการเกิดสนิม
- แชสซีส์ขนาดใหญ่ แข็งแกร่งสุด
- เครื่องยนต์ อีซูซุ ดีดีไอ ซูเปอร์คอมมอนเรล ยูโร 4 ทนทานด้วยเทคโนโลยีระดับสูง
- ชุดขับเคลื่อนเพลาลูกเบี้ยวด้วยเฟืองและโซ่ (Timing Gear and Chain)
- เสื้อสูบแบบ Melt-in Liner ชุบแข็งแบบเหนี่ยวนำด้วยคลื่นความถี่สูง ทนทานลดการสึกหรอ
- ระบบหล่อเย็นน้ำมันเครื่องที่เสื้อสูบ (Built-in Oil Cooler) ช่วยลดอุณหภูมิน้ำมันเครื่อง
- ลูกสูบวัสดุพิเศษพร้อมช่องระบายความร้อนในลูกสูบด้วยน้ำมันเครื่อง
- กระเดื่องกดวาล์วแบบลูกกลิ้ง (Roller Rocker Arm) ออกแบบให้ลดแรงเสียดทานภายในเครื่องยนต์

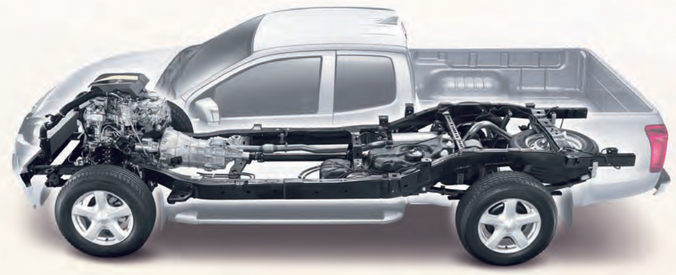

3 YEARS ISUZU WARRANTY OR 100,000 km. รับประกัน 3 ปี หรือ 100,000 กม.

ISUZU MAX WARRANTY
รับประกัน 3 ปี หรือ 100,000 กม.
พร้อมการตรวจเช็กฟรีตามระยะที่กำหนด และใบรายงานอีซูซุอินไซท์ มากสุดถึง 5 ครั้ง (ตามเงื่อนไขบริษัทฯ)

โปรดศึกษารายละเอียดรุ่นรถยนต์ และอุปกรณ์จากตารางด้านหลัง

LINE UP ลงตัว ทุกไลฟ์สไตล์

Hi-Lander

บรอนซ์ฟ้านอร์วีเจียน
Norwegian Blue

ดำออสเตรเลียนโคล
Australian Coal Black

บรอนซ์เงินอาร์กติก
Arctic Silver

รุ่น Hi-Lander

Spacecab

เงินเม็กซิกัน
Mexican Silver

บรอนซ์เงินอาร์กติก
Arctic Silver

ดำออสเตรเลียนโคล*
Australian Coal Black

ขาวไซบีเรียน**
Siberian White

รุ่น Spacecab เกรด L กับ Z

** ยกเว้นรุ่น S ** เฉพาะรุ่น S*

ACCESSORIES แตกต่าง ในแบบคุณ

อุปกรณ์ตกแต่งเสริม

1. Bug Guard กันแมลงฝากระโปรงหน้า
2. Door Visor คิ้วกันสาด
3. Bed Liner พื้นปูกระบะ
4. Cargo Rail แร็กกระบะท้าย
5. Bike Carrier อุปกรณ์ยึดจับจักรยาน
6. Cargo Divider อุปกรณ์แบ่งพื้นที่กระบะท้าย
7. Cargo Net ตาข่ายใส่ของในกระบะท้าย
8. Sport Package ชุดแต่งสไตล์สปอร์ต
   - Front Bumper Guard การ์ดกันชนหน้า
   - Fender Lip & Cladding Panel คิ้วขอบล้อ และแผงด้านข้าง
9. Rubber Mat แผ่นยางปูพื้น

SPECIFICATIONS

รายละเอียดทางเทคนิค

รายละเอียด \ รุ่น	Spacecab S	Spacecab L	Spacecab Z	Spacecab Z	Hi-Lander L	Hi-Lander Z		Hi-Lander Z-Prestige	
เครื่องยนต์	M/T	M/T	M/T	M/T	M/T	A/T	M/T	A/T	M/T
รุ่น	4JK1-TC			4JK1-TCX	4JK1-TC	4JK1-TCX		4JK1-TCX	4JJ1-TCX
แบบ	ระบบดับเบิ้ลโอเวอร์เฮดแคมชาฟท์ (DOHC) 4 สูบ 16 วาล์ว แถวเรียง ระบายความร้อนด้วยน้ำ คอมมอนเรล ไดเร็คอินเจคชั่น พร้อมเทอร์โบอินเตอร์คูลเลอร์ (มอก. 2550-2554)			ระบบดับเบิ้ลโอเวอร์เฮดแคมชาฟท์ (DOHC) 4 สูบ 16 วาล์วแถวเรียง ระบายความร้อนด้วยน้ำ คอมมอนเรล ไดเร็คอินเจคชั่น พร้อมเทอร์โบแบบ VGS และอินเตอร์คูลเลอร์ (มอก. 2550-2554)	ระบบดับเบิ้ลโอเวอร์เฮดแคมชาฟท์ (DOHC) 4 สูบ 16 วาล์ว แถวเรียง ระบายความร้อนด้วยน้ำ คอมมอนเรล ไดเร็คอินเจคชั่น พร้อมเทอร์โบอินเตอร์คูลเลอร์ (มอก. 2550-2554)			ระบบดับเบิ้ลโอเวอร์เฮดแคมชาฟท์ (DOHC) 4 สูบ 16 วาล์ว แถวเรียง ระบายความร้อนด้วยน้ำ คอมมอนเรล ไดเร็คอินเจคชั่น พร้อมเทอร์โบแบบ VGS และอินเตอร์คูลเลอร์ (มอก. 2550-2554)		
ความจุกระบอกสูบ (ซีซี)	2,499				2,499				2,999
ความกว้างกระบอกสูบ x ช่วงชัก (มม.)	95.4 x 87.4				95.4 x 87.4				95.4 X 104.9
อัตราส่วนกำลังอัด (ต่อ1)	16.0				16.0				16.5
กำลังสูงสุด-ECE Net (กิโลวัตต์/รอบต่อนาที)	85/3,600			100/3,600	85/3,600	100/3,600			130/3,600
แรงบิดสูงสุด-ECE Net (นิวตัน-เมตร/รอบต่อนาที)	280/1,800-2,200			320/1,800-2,800	280/1,800-2,200	320/1,800-2,800			380/1,800-2,800
ระบบขับเคลื่อน									
ระบบคลัตช์									
เกียร์ธรรมดา	สปริงแบบแห้งแผ่นเดียว				สปริงแบบแห้งแผ่นเดียว	-	สปริงแบบแห้งแผ่นเดียว	-	สปริงแบบแห้งแผ่นเดียว
เกียร์ออโตเมติก	-				-	ทอร์ค คอนเวอร์เตอร์	-	ทอร์คคอนเวอร์เตอร์	-
ระบบเกียร์									
เกียร์ธรรมดา	5 เกียร์เดินหน้า ซิงโครเมช พร้อมโอเวอร์โดรพ์				5 เกียร์เดินหน้า ซิงโครเมช พร้อมโอเวอร์โดรพ์	-	5 เกียร์เดินหน้า ซิงโครเมช พร้อม โอเวอร์โดรพ์	-	5 เกียร์เดินหน้า ซิงโครเมช พร้อมโอเวอร์โดรพ์
เกียร์ออโตเมติก	-				-	5 เกียร์เดินหน้า พร้อมระบบ Rev Tronic	-	5 เกียร์เดินหน้า พร้อมระบบ Rev Tronic	-
อัตราทดเกียร์									
เกียร์ 1/2/3/4/5	4.008/2.301/1.427/1.000/0.745				4.008/2.301/1.427/1.000/0.745	3.520/2.042/1.400/1.000/0.716	4.008/2.301/1.427/1.000/0.745	3.520/2.042/1.400/1.000/0.716	4.332/2.561/1.492/1.000/0.791
ถอยหลัง	3.651				3.651	3.224	3.651	3.224	3.947
เฟืองท้าย	3.583			3.727	3.909	3.909	4.100	3.909	3.583
ระบบพวงมาลัย									
ชนิด	แบบแร็คแอนด์พิเนียน มีเพาเวอร์ช่วย แกนพวงมาลัยสามารถยุบตัวได้				แบบแร็คแอนด์พิเนียน มีเพาเวอร์ช่วย แกนพวงมาลัยสามารถยุบตัวได้				
อัตราทด (ต่อ1)	37.4				41.1				
รัศมีวงเลี้ยวแคบสุด (ม.)	6.0				6.3				
ระบบเบรก									
หน้า	ดิสก์เบรกแบบมีครีบระบายความร้อน				ดิสก์เบรกแบบมีครีบระบายความร้อน				
หลัง	ดรัมเบรกแบบยึดดึ้ง/เทรลลิ่ง				ดรัมเบรกแบบยึดดึ้ง/เทรลลิ่ง				
ระบบกันสะเทือน									
หน้า	แบบอิสระปีกนก 2 ชั้น คอยล์สปริงและเหล็กกันโคลงพร้อมโช้กอัพแก๊ส				แบบอิสระปีกนก 2 ชั้น คอยล์สปริงและเหล็กกันโคลงพร้อมโช้กอัพแก๊ส				
หลัง	แหนบแผ่นรูปครึ่งวงรี พร้อมโช้กอัพแก๊ส				แหนบแผ่นรูปครึ่งวงรี พร้อมโช้กอัพแก๊ส (แหนบเหนือเพลา)				
ล้อและยาง									
ล้อ	ล้อเหล็ก 6.5Jx15	อะลูมินั่มอัลลอยด์ 6.5Jx15	อะลูมินั่มอัลลอยด์ 6.5Jx16		อะลูมินั่มอัลลอยด์ 7.0Jx16			อะลูมินั่มอัลลอยด์ 7.0Jx17	
ขนาดยาง	215/70R15C		215/70R16C		245/70R16			255/65R17	
ยางอะไหล่	ล้อเหล็ก 6.5Jx15		ล้อเหล็ก 6.5Jx16		ล้อเหล็ก 7.0Jx16			ล้อเหล็ก 7.0Jx17	
มิติและความจุ									
มิติตัวรถ ยาว x กว้าง x สูง (มม.)	5,190 x 1,775 x 1,685		5,190 x 1,775 x 1,695		5,190 x 1,860 x 1,780			5,190 x 1,860 x 1,790	
มิติกระบะ ยาว x กว้าง x สูง (มม.)	1,795 x 1,530 x 465				1,795 x 1,530 x 465				
ฐานล้อ (มม.)	3,095				3,095				
ความกว้างช่วงล้อหน้า/หลัง (มม.)	1,510/1,510				1,570/1,570				
ความสูงใต้ท้องรถ (มม.)	190		200		225			235	
น้ำหนักรถโดยประมาณ (กก.)	1,525		1,550	1,560	1,560	1,585	1,570	1,590	1,580
ความจุถังน้ำมัน (ลิตร)	76				76				

อุปกรณ์มาตรฐาน

อุปกรณ์ \ รุ่น	Spacecab S	Spacecab L	Spacecab Z	Hi-Lander L	Hi-Lander Z		Hi-Lander Z-Prestige
ภายนอก	M/T	M/T	M/T	M/T	M/T,A/T	M/T	M/T,A/T
ไฟหน้า	แบบฮัลโลเจนฟิลาเมนต์	แบบโปรเจคเตอร์	แบบโปรเจคเตอร์	แบบโปรเจคเตอร์	แบบโปรเจคเตอร์		แบบโปรเจคเตอร์
ไฟท้ายแบบ LED	-	●	●	●	●		●
กระจังหน้า	สีเทาอ่อน	แบบโครมเมี่ยม	แบบโครมเมี่ยม	แบบโครมเมี่ยม	แบบโครมเมี่ยม		แบบโครมเมี่ยม
กันชนหน้า	สีเดียวกับตัวรถ	สีเดียวกับตัวรถ	สีเดียวกับตัวรถ	สีเดียวกับตัวรถ	สีเดียวกับตัวรถ		สีเดียวกับตัวรถ
เสาอากาศแบบ Shark Fin	-	-	-	-	-		●
กระจกมองข้าง	สีเดียวกับตัวรถ	สีเดียวกับตัวรถ ปรับไฟฟ้า	สีเดียวกับตัวรถ ปรับไฟฟ้า	สีเดียวกับตัวรถ ปรับไฟฟ้า	สีเดียวกับตัวรถ ปรับไฟฟ้า		แบบโครมเมี่ยม ปรับ – พับไฟฟ้า
ปีกไอเสีย	-	-	-	●	●		●
ขี้ควยบังฝากระโปรง	สีเทาอ่อน	แบบโครมเมี่ยม	แบบโครมเมี่ยม	แบบโครมเมี่ยม	แบบโครมเมี่ยม		แบบโครมเมี่ยม
กันชนท้าย	-	สีเดียวกับตัวรถ	สีเดียวกับตัวรถ	แบบโครมเมี่ยม	แบบโครมเมี่ยม		แบบโครมเมี่ยม
ภายใน							
มาตรวัดเครื่องแสงแบบ Super Vision	-	●	●	●	●		●
จอแสดงข้อมูลการขับขี่ MID (Multi Information Display)	-	●	●	●	●		●
พวงมาลัยพวงมาลัยปรับระดับสูงต่ำได้	●	●	●	●	●		●
พวงมาลัยหุ้มหนัง	-	-	●	-	●		●
สวิตช์ควบคุมเครื่องเสียงที่พวงมาลัย	-	-	-	-	-		●
กระจกไฟฟ้า	● (พร้อมกระจกเลื่อนลงอัตโนมัติที่ด้านคนขับ)		● (พร้อมกระจกเลื่อนขึ้น-ลงอัตโนมัติที่ด้านคนขับ)	● (พร้อมกระจกเลื่อนลงอัตโนมัติที่ด้านคนขับ)	● (พร้อมกระจกเลื่อนขึ้น-ลงอัตโนมัติที่ด้านคนขับ)		
เซ็นทรัลล็อก	●	● พร้อมระบบล็อกอัตโนมัติเมื่อขาวิ่ง	● พร้อมระบบล็อกอัตโนมัติเมื่อขาวิ่ง	● พร้อมระบบล็อกอัตโนมัติเมื่อขาวิ่ง	● พร้อมระบบล็อกอัตโนมัติเมื่อขาวิ่ง		● พร้อมระบบล็อกอัตโนมัติเมื่อขาวิ่ง
กุญแจพร้อมรีโมทแบบ Integrated Key	-	●	พร้อม Immobilizer	●	พร้อม Immobilizer		-
กุญแจ Isuzu Genius Entry	-	-	-	-	-		พร้อม Immobilizer
ระบบ Push Start	-	-	-	-	-		●
วิทยุพร้อมเครื่องเล่นซีดี	แบบ 1 DIN	แบบ 2 DIN	แบบ 2 DIN	แบบ 2 DIN	แบบ 2 DIN	-	-
วิทยุพร้อมเครื่องเล่น DVD หน้าจอสัมผัสขนาด 7 นิ้ว	-	-	-	-	-	●	●
ระบบเพิ่มนำทางด้วยวิทยุ ไอ-ซินดี	-	-	-	-	-		●
ช่องต่ออุปกรณ์ USB/AUX	●	MINI USB/AUX	MINI USB/AUX	MINI USB/AUX	MINI USB/AUX	●	●
Bluetooth (เชื่อมต่อโทรศัพท์มือถือ (A2DP)	-	●	●	●	●	●	●
ลำโพง	2 ลำโพง	6 ลำโพง (รวมทวีตเตอร์และ Exciter)	6 ลำโพง (รวมทวีตเตอร์และ Exciter)	6 ลำโพง (รวมทวีตเตอร์และ Exciter)	6 ลำโพง (รวมทวีตเตอร์และ Exciter)		6 ลำโพง (รวมทวีตเตอร์และ Exciter)

อุปกรณ์มาตรฐาน

อุปกรณ์ \ รุ่น	Spacecab S	Spacecab L	Spacecab Z	Hi-Lander L	Hi-Lander Z		Hi-Lander Z-Prestige
ภายใน	M/T	M/T	M/T	M/T	M/T,A/T	M/T	M/T,A/T
ระบบปรับความเย็น	●	●	●	●	●		●
ช่องเสียบต่ออุปกรณ์ไฟฟ้าเสริม	●	●	●	●	●		●
ที่ใส่แว่นตา พร้อมไฟส่องแผนที่	-	●	●	●	●		●
ช่องเก็บของอเนกประสงค์ ที่คอนโซลหน้า	●	พร้อมฝาปิด	พร้อมฝาปิด	พร้อมฝาปิด	พร้อมฝาปิด		พร้อมฝาปิด
คอนโซลกลาง	แบบมีฝาปิด	แบบมีฝาปิด	แบบมีฝาปิด	แบบมีฝาปิด	แบบมีฝาปิด		แบบมีฝาปิด
ไฟในเก๋ง	●	พร้อมระบบหน่วงเวลา	พร้อมระบบหน่วงเวลา	พร้อมระบบหน่วงเวลา	พร้อมระบบหน่วงเวลา		พร้อมระบบหน่วงเวลา
เบาะนั่ง	เบาะผ้า	เบาะผ้า	เบาะผ้า ปรับระดับสูง-ต่ำได้ เฉพาะด้านผู้ขับขี่	เบาะผ้า	เบาะผ้า ปรับระดับสูง-ต่ำได้ เฉพาะด้านผู้ขับขี่		เบาะผ้า ปรับระดับสูง-ต่ำได้ เฉพาะด้านผู้ขับขี่
มือจับช่วยที่เสาหน้าด้านผู้ขับขี่ และผู้โดยสาร	-	-	-	●	●		●
ที่ป้องแดดคู่หน้า	●	พร้อมช่องเสียบเอกสารด้านผู้ขับขี่ และกระจกด้านผู้โดยสาร		พร้อมช่องเสียบเอกสารด้านผู้ขับขี่ และกระจกด้านผู้โดยสาร			
อุปกรณ์เพื่อความปลอดภัย							
ไฟส่องสว่างเวลากลางวัน (Super Daylight)	-	●	●	●	●		●
ไฟเลี้ยวด้านข้างตัวรถ	●	-	-	-	-		
ไฟเลี้ยวแบบ LED ที่กระจกมองข้าง	-	●	●	●	●		●
ไฟเบรกดวงที่ 3	●	●	●	●	●		●
ประตูเสริมคานเหล็กเพื่อความปลอดภัย	●	●	●	●	●		●
แอร์แบคคู่หน้า (Dual SRS Airbags)	●	●	●	●	●		●
เข็มขัดนิรภัยคู่หน้าแบบประตัดไกด์	แบบ ELR 3 จุด ดึงกลับและล็อคแจ้งอัตโนมัติ (Pretention with Load Limiter)						
แผงสวิตส์ไฟท้ายกระจกหลัง	-	●	●	●	●		●
ระบบป้องกันล้อล็อก ABS พร้อม EBD และ BA	-	-	●	-	●		●
ระบบกันกระทำไฟฟ้าหนีบด้านผู้ขับขี่ (Jam Protection)	-	-	●	-	●		●
สัญญาณกันขโมย	-	-	●	-	●		●
กระจกมองหลังแบบปรับองศาแสงสะท้อนได้	-	●	●	●	●		●
กล้องมองภาพด้านหลังขณะถอยจอดแบบ Built-in	-	-	-	-	-	●	●

● อุปกรณ์มาตรฐาน - ไม่มี

หมายเหตุ

: รายละเอียดต่างๆ อาจมีการเปลี่ยนแปลงโดยไม่ต้องแจ้งให้ทราบล่วงหน้า
: สีที่ปรากฏในภาพอาจแตกต่างจากสีจริงเนื่องจากการพิมพ์
: อุปกรณ์มาตรฐานไม่รวมอุปกรณ์ตกแต่งเสริม
: ก่อนใช้งานโปรดศึกษาเงื่อนไข และวิธีการใช้งานจากคู่มือการใช้รถโดยละเอียด เพื่อความปลอดภัย และประสิทธิภาพในการใช้งาน

PR 0914

ISUZU Leasing 0-2792-2000
TRI PETCH Insurance Service 0-2792-2160
ISUZU HOTLINE สายด่วน 0-2118-0777 ลูกค้าสัมพันธ์ บริการข้อมูลอัตโนมัติ 24 ชม.
ติดต่อผู้จำหน่ายอีซูซุใกล้บ้านท่าน บริษัท ธรีเพชรอีซูซุเซลส์ จำกัด 1088 ถ.วิภาวดีรังสิต จตุจักร กรุงเทพฯ 10900 โทร. 0-2966-2111, 0-2966-2222 ศูนย์บริการ โทร. 0-2966-2000
www.isuzudmaxsuperdaylight.com
www.isuzu-tis.com